Selbstfahrende Scherenarbeitsbühnen

GS™GS-2632

Technische Daten

Modelle	GS-2632
Abmessungen	
Arbeitshöhe max.*	9,93 m
A Plattformhöhe max.	7,93 m
B Plattformhöhe – eingefahren	1,16 m
C Plattformlänge außen	2,26 m
ausgeschoben	3,18 m
Plattformausschub	0,91 m
D Plattformbreite – außen	0,81 m
Geländerhöhe klappbares Geländer	1,10 m
Höhe der Fußleiste	15 cm
E Höhe – eingefahren	
Klappbares Geländer	2,26 m
Geländer heruntergeklappt	1,91 m
F Länge – eingefahren	2,44 m
Länge – ausgefahren	3,33 m
G Breite	0,81 m
H Radstand	1,85 m
I Bodenfreiheit (Mitte)	9 cm
J - mit ausgefahrenem Lochfahrschutz	2 cm
Leistung	
Max. Personen auf der Plattform (innen/außen)(1)	2 (nur innen)[1]
Tragfähigkeit	227 kg
Tragfähigkeit - Plattformausschub	113 kg
Verfahrbar bis	volle Höhe
Fahrgeschwindigkeit – eingefahren	3,5 km/h
Fahrgeschwindigkeit - ausgefahren	0,8 km/h
Steigfähigkeit - eingefahren**	25%
Nivellierung max. mit Abstützungen: Vorne/hinten	———
Nivellierung max. mit Abstützungen: seitlich	———
Wenderadius - innen	Null
Wenderadius - außen	2,13 m
Hub-/Senkzeit	28/24 Sek.
Steuerung	proportional
Antrieb	Zweirad-Vorderradantrieb
Mehrfachscheibenbremsen	Zweirad-Hinterachse
Nichtmarkierende Vollgummi-Reifen	38 x 13 x 28 cm/15 x 5 x 11 in
Antrieb/Energie	
Antriebsart	24 V (4 x 6V 225 Ah Batterien)
Tankinhalt Hydrauliksystem	17 L
Schall- & Vibrationspegel	
Geräusch-/Schalldruckpegel (Boden)	<70 dBA
Geräusch-/Schalldruckpegel (Plattform)	<70 dBA
Vibration	<2,5 m/s²
Eigengewicht	
Eigengewicht	1.956 kg

Entspricht den Normen: 2006/42/EG - Maschinenrichtlinie (Harmonisierte Norm EN280); 2004/108/EC (EMC); 2006/95/EC (LVD)

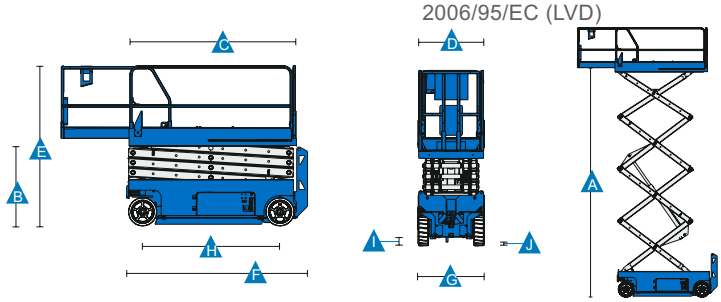

[1] GS-2632 und GS-3232 nur für Inneneinsätze
* CE-Arbeitshöhe liegt 2 m über der Plattformhöhe.
** Die Steigfähigkeit bezieht sich auf das Befahren von Steigungen. Für weitere Details bzgl. der Steigfähigkeit siehe Bedienungsanleitung.
*** Das Gewicht variiert abhängig von den Optionen und/oder den länderspezifischen Normen (CE).

Selbstfahrende Scherenarbeitsbühnen

GS™ GS-2632

Ausstattung

STANDARDAUSSTATTUNG

Abmessungen

GS-2632

- 9,93 m Arbeitshöhe
- Bis 227 kg Tragfähigkeit

Leistung

- Klappbares Geländer mit Plattformschwingtür auf halber Geländerhöhe
- Smart Link™ Steuerungssystem (Joystick, zwei Hub- u. Fahrgeschwindigkeiten & zwei vorwählbare proportional steuerbare Geschwindigkeitsstufen, bedienerfreundliches Diagnosesystem)
- Hinten eingelassene Steckdose für Ladegerät
- Plattformbedienpult mit Batterieladungsanzeige
- Stromkabel zur Plattform
- Vollintegriertes Diagnosesystem
- Befestigungspunkte für Auffanggurte
- Notablassventil zum manuellen Senken der Plattform
- Not-Aus-Schalter am Plattform- und Bodenbedienpult
- Mehrfachscheibenbremsen an der Hinterachse
- Hydraulisch-dynamisches Bremsen der vorderen Antriebsräder
- Vorrichtung zum manuellen Lösen der Bremsen
- Seitlich ausschwenkbare Batteriekasten und Hydraulikkomponenten-Kasten
- Lochfahrschutz
- Neigungswinkelschalter mit akustischem Alarm
- Senkalarm
- Blitzwarnleuchte
- Elektronik Horn (Hupe)
- Betriebsstundenzähler
- Telematik-Vorbereitung Anschluss

Antrieb/Energie

- 24 V Batterienpaket
- Universal 20 A Smart Ladegerät

STANDARD & WÄHLBARE OPTIONE

Plattformoptionen

- 2,26 x 0,81 m Stahlplattform
- 0,91 m Plattformausschub

Antrieb/Energie

- 24 V (4 x 6 V 225 Ah Batterien)

Abstützungsoptionen

- Ohne Abstützungen

Antrieb

- Zweirad-Vorderradantrieb

Reifen

- Nichtmarkierende Vollgummi-Reifen

(1) Einschl. Abonnement für die ersten zwei Jahre

ZUBEHÖR UND ANBAUGERÄTE

Leistungsoptionen

- Druckluftleitung zur Plattform
- Stromkabel zur Plattform: inkl. Stecker, Steckdose, mit/ohne Fehlerstrom-schutzschalter (FI) mit Überstromschutz
- Biologisch abbaubares Hydrauliköl
- Track & Trace(1) (GPS-Einheit: liefert Information über Maschinenstandort & Betriebsdaten)
- Bewegungsalarm
- Kfz Hupe

Antrieb/Energie

- Wartungsfreie Batterien
- Untertemperatur-Abschaltungsmodul

Deutschland

Kostenlose Tel: 0800 1809017 (innerhalb Deutschland Durchwahl 2) Tel: +49 421 3770 9890 Email: AWP-InfoEurope@terex.com
Informationen über unsere Standorte weltweit finden Sie unter www.genielift.com/de/about-genie/locations

Fertigung und Vertrieb weltweit

Australien · Brasilien · Karibik · Zentralamerika · China · Frankreich · Deutschland · Italien · Japan · Korea · Mexiko · Russland · Südostasien · Spanien · Schweden · Vereinigte Arabische Emirate · Vereinigtes Königreich

Technische Daten und Preise können ohne vorherige Ankündigung oder Verbindlichkeit geändert werden. Fotos und/oder Zeichnungen in diesem Dokument dienen ausschließlich Illustrationszwecken. Informationen über den korrekten Einsatzzweck entnehmen Sie bitte dem jeweiligen Bedienerhandbuch für das entsprechende Produkt. Zuwiderhandlungen entgegen den Anweisungen des entsprechenden Bedienerhandbuches oder unverantwortliches Handeln können schwere oder tödliche Verletzungen zur Folge haben. Die ausschließlich für unsere Produkte anzuwendende Gewährleistung ist die Standardgewährleistung, die sich auf das entsprechende Produkt und den Verkauf bezieht. Wir gewähren keine anders vereinbarte oder stillschweigend implizierte Gewährleistung. Aufgeführte Produkte und Serviceleistungen können Handelsmarken, Servicenamen oder Markennamen der Terex Corporation und/oder ihrer Tochterunternehmen in den U.S.A. oder in anderen Ländern darstellen. Genie ist ein eingetragenes Warenzeichen von Terex South Dakota, Inc. © 2019 Terex Corporation.

GEN1729 Updated: 02/19