S2755RT

EXTRA-SCHMALE GELÄNDE-SCHERENARBEITSBÜHNEN

- Kompakte Gelände-Scherenarbeitsbühne mit Dieselantrieb
- Überzeugende Fahreigenschaften in schwierigem Gelände
- Sehr bedienerfreundlich
- Plattformausschub für erweiterten Arbeitsbereich
- Besonders geeignet in beengten Platzverhältnissen

snorkel™

www.snorkellifts.com

EXTRA-SCHMALE GELÄNDE-SCHERENARBEITSBÜHNEN

S2755RT

ABMESSUNGEN	S2755RT
Max. Arbeitshöhe	10,1m
Max. Plattformhöhe (**A**)	8,1m
Plattformabmessungen (eingeschoben)	2,73m x 1,4m
Plattformabmessungen (ausgeschoben)	3,93m x 1,4m
Länge, Plattformausschub	1,2m
Gesamtbreite (**B**)	1,45m
Länge, total (**C**)	3,3m
Bauhöhe (**D**)	2,5m
Mindestbudenhöhe (Geländer eingeklappt)	2,13m
Bodenfreiheit	260mm

LEISTUNGSDATEN		
Plattformkapazität (SWL)		300kg
Max. Fahrhöhe		7,8m
Max. Windgeschwindigkeit		12,5m/s
Max. Fahrgeschwindigkeit (eingefahren)		5,2km/h
Max. Fahrgeschwindigkeit (ausgefahren)	0,66km/h	0,5km/h
Hebe-/Senkgeschwindigkeit		26/30 sek
Steigfähigkeit		35%
Max. Abstützniveilierung, vorne/hinten		6º
Max. Abstützniveilierung, Seite/Seite		10º
Innerer Wenderadius		2,5m
Äusserer Wenderadius		4,75m
Ausgangs- / Eintrittswinkel		20º
Reifen	0,58m x 0,22m - 12 Nicht-markierende	
Fahrsystem	4 Rad Antrieb	

ENERGIEVERSORGUNG	
Energiequelle	Kubota diesel

GEWICHT	
Eigengewicht	2 750kg

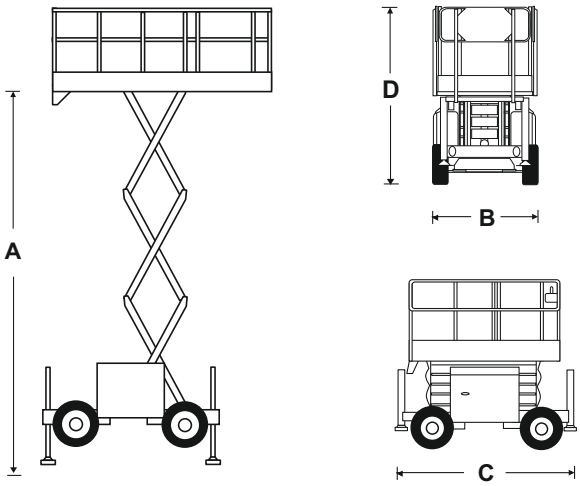

STANDARDMERKMALE

- Allradantrieb
- 4 hydraulische Abstützungen mit automatischer Nivellierung
- Plattformausschub
- Nicht-markierende Reifen
- Proportionalsteuerung
- Stromkabel zur Plattform zur nachtr. Ausrüstung mit Steckdose
- Fahralarm
- Absenkalarm
- Ventil zum manuellen Absenken der Plattform
- Gelbes Rundumlicht
- Gelenkachsen
- Betriebsstundenzähler
- Zwei Anschlagpunkte für Sicherungsgeschirr
- 2 Jahre Garantie auf Ersatzteile und Arbeiten, 5 Jahre auf Strukturbauteile
- CE-Zulassung

OPTIONEN

- Sonderlackierung
- Nylon-Abstützplatten (4 Stück)
- Biologisch abbaubares hydrauliköl

WENDERADIUS

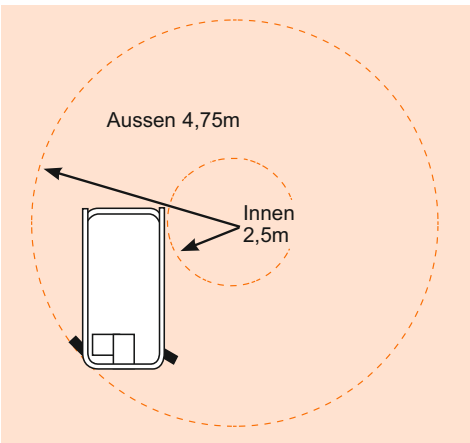

snorkel
Vigo Centre, Birtley Road,
Washington, Tyne & Wear,
NE38 9DA, U.K.

t: +44 (0) 845 1550 057
e: sales.emea@snorkellifts.com
www.snorkellifts.com

CE- Spezifikation
© Snorkel 2020

Spezifikationen können ohne Ankündigung geändert werden. Fotos und Abbildungen in dieser Broschüre sind nur für Werbezwecke.
Siehe Pop-Up Bedienungshandbücher bezüglich Details für die richtige Anwendung und Wartung.

02/2020