SL30SL

SPEED LEVEL

- Das Original der legendären "Speed-Level" Sigma-Bühne
- Fährt Steigungen bis zu 50%
- Passend für praktisch jedes Gelände
- Kräftiger Allrad-Antrieb
- Besonders geeignet für Arbeiten in unebenem Gelände oder im Tunnelbau

snorkel

www.snorkellifts.com

SPEED LEVEL

SL30SL

ABMESSUNGEN	SL30SL
Max. Arbeitshöhe	11,0m
Max. Plattformhöhe (A)	9,0m
Plattformabmessungen (eingeschoben)	1,72m x 4,23m
Plattformabmessungen (ausgeschoben)	n/a
Länge, Plattformausschub	n/a
Breite (D)	2,13m
Länge (C)	4,3m
Bauhöhe (B)	2,6m
Höhe mit abgeklapptem Geländer	1,7m
Bodenfreiheit unter Chassis	305mm
Bodenfreiheit unter Achse	195mm

LEISTUNGSDATEN	
Plattformkapazität (SWL)	590kg
Max. Fahrhöhe	9,0m
Max. Windgeschwindigkeit	12,5m/s
Max. Fahrgeschwindigkeit (abgesenkt)	6,4km/h
Max. Fahrgeschwindigket (angehoben)	0,8km/h
Heben/Senken	24/36 sek
Steigfähigkeit	50%
Max. Nivellierung, vorne/hinten	9º
Max. Nivellierung, Seite/Seite	13º
Innerer Wenderadius	3,9m
Äusserer Wenderadius	5,64m
Reifen	26 x 12.00 - 12 NHS Supa Terra-Grip, schaumgefüllt
Bedienung	Proportional über Joystick
Fahrsystem	4 Rad Hydraulikantrieb mit automatischem Differenzial

ENERGIEVERSORGUNG	
Energiequelle	Kubota D-902 Diesel wassergekuhlt

GEWICHT	
Eigengewicht	3 500kg

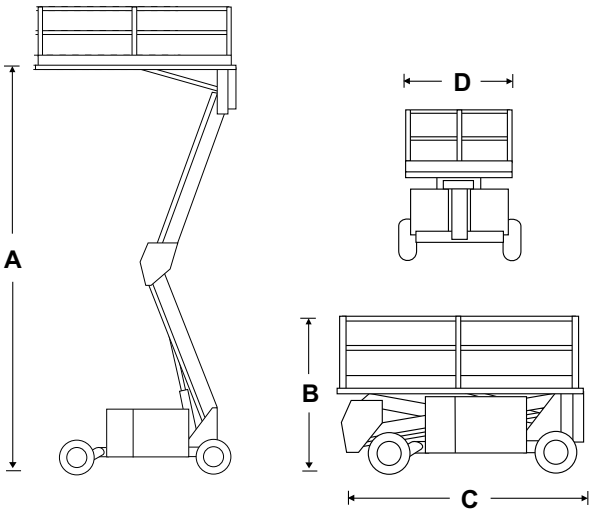

STANDARDMERKMALE

- Automatische Plattformnivellierung
- Leistungsstarker Allradantrieb
- Pendelachse vorne
- Rutschfeste Gitterplattform (SL30SL)
- Absenkalarm
- Allroundreifen mit hoher Haftung
- Doppelte Lamellenbremsen
- Proportionalsteuerung
- Stromkabel zur Plattform zur nachtr. Ausrüstung mit Steckdose
- Umlegbares Geländer
- Gelbes Rundumlicht
- Betriebsstundenzähler und eingebaute Diagnoseanzeige
- Hupe
- 2 Jahre Garantie auf Ersatzteile und Arbeiten, 5 Jahre auf Strukturbauteile
- CE-Zulassung

OPTIONEN

- Sonderlackierung
- Bewegungsalarm aller Funktionen
- Diesel-Abgasreinigung
- Biologisch abbaubares hydrauliköl
- Hydraulischer Stromgenerator, 110/240 V
- Tunnelpaket
- Nicht-markierende reifen

NIVELLIERUNG

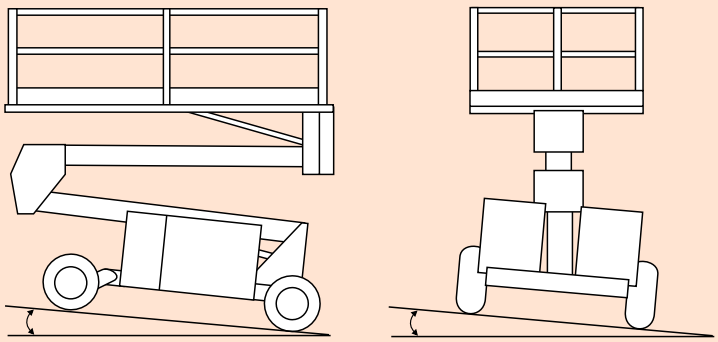

9º vorne/hinten

13º Seite/Seite

SCHULER & SCHULER AG
HEBE-UND TRANSPORTTECHNIK
CH-6405 Immensee (SZ) contact@schuler-schuler
Telefon +41 41 854 7000 Telefax +41 41 854 700
www .schuler-schuler.ch

CE- Spezifikation
© Snorkel 2019

Spezifikationen können ohne vorherige Ankündigung geändert werden. Die hier abgebildeten Fotos und Diagramme dienen nur für Werbezwecke. Beziehen Sie sich auf Snorkel Bedienerhandbücher für die richtige Anwendung und Wartung dieser Ausrüstung. *Außer Verschleißteile z.B. Batterien, für mehr Details siehe Snorkel Garantiebedingungen.